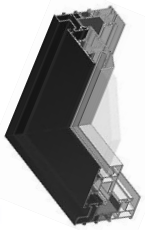

TC 5200

Série de Correr Elevatória

PERFACE

ALUMÍNIOS VALE DO SOUSA, LDA.

BANCO DE ENSAIOS

Resultados	
Permeabilidade ao Ar (UNE - EN 1026:2000)	CLASSE 4
Estanquidade à Água (UNE - EN 1027:2000)	CLASSE 7A
Resistência ao Vento (UNE - EN 12211:2000)	CLASSE A3

PERFACE
ALUMÍNIOS VALE DO SOUSA, LDA.

LISTA DE PERFIS

Perfil	Designação	Referência
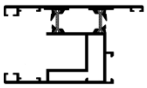	Aro Móvel	**TC 5201**
	Aro Fixo Tri-Rail	**TC 5203**
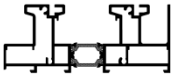	Aro Fixo	**TC 5204**
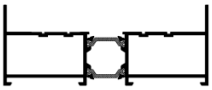	Aro Fixo	**TC 5205**
	Engate Central	**TC 5207**
	Pingadeira	**TC 5208**
	Carril	**TC 5209**
	Carril	**TC 5212**
	Bite	**TE 2014**
	Bite	**TE 2015**
	Bite	**TE 2016**
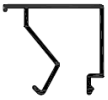	Bite	**TE 2017**
	Bite	**TE 2018**
	Bite	**TE 2019**

PERFACE
ALUMÍNIOS VALE DO SOUSA, LDA.

AROS FIXOS

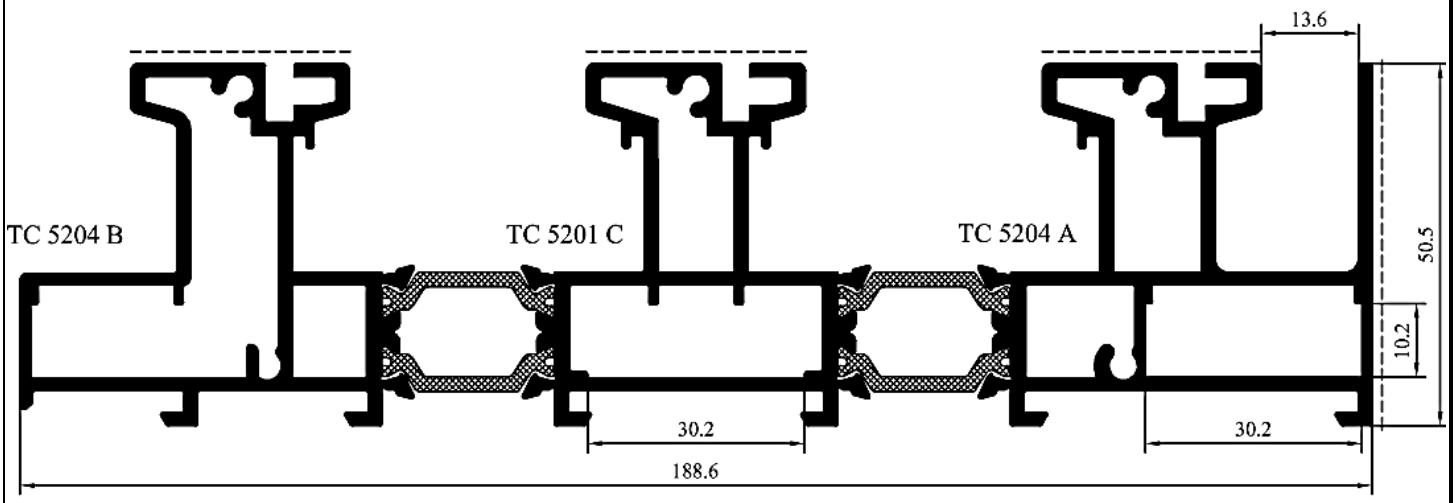

TC 5203

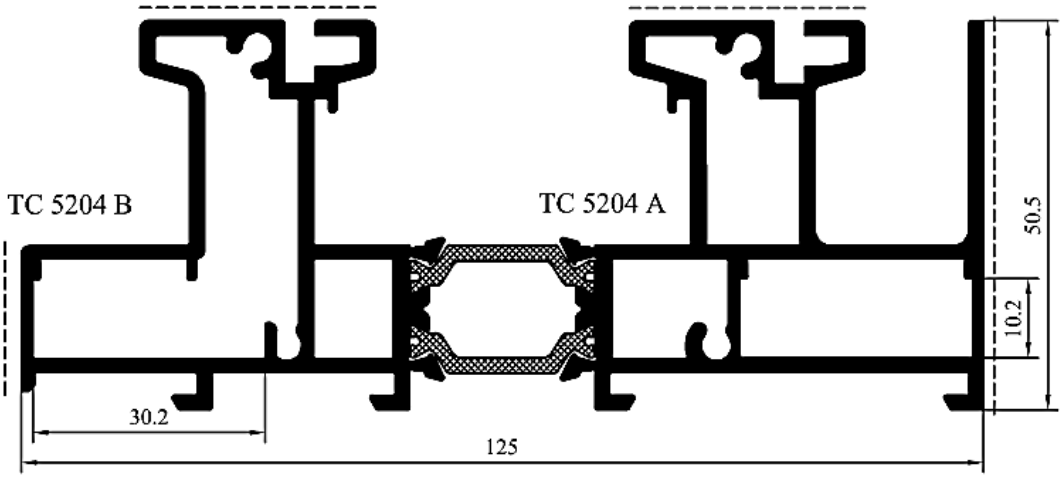

TC 5204

PERFACE
ALUMÍNIOS VALE DO SOUSA, LDA.

ARO FIXO

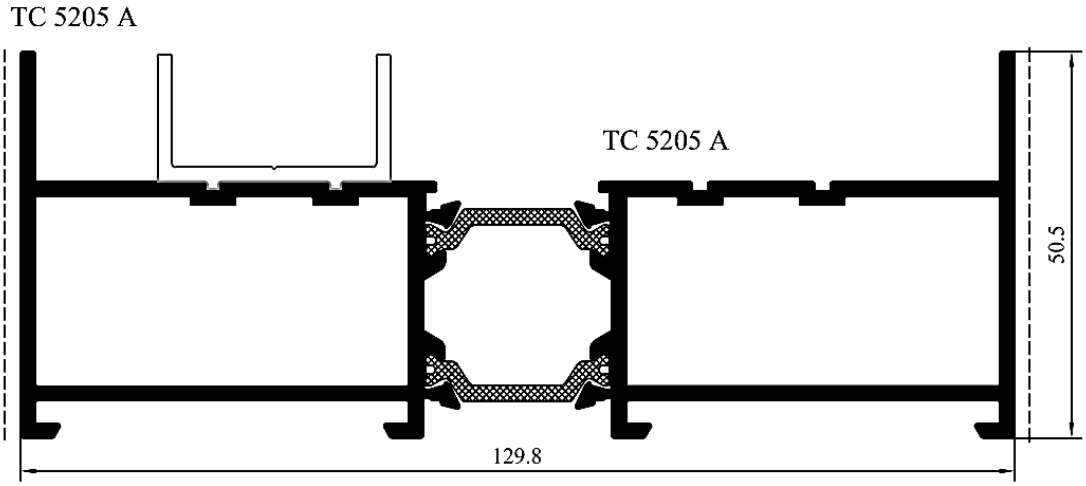

TC 5205

ARO MÓVEL

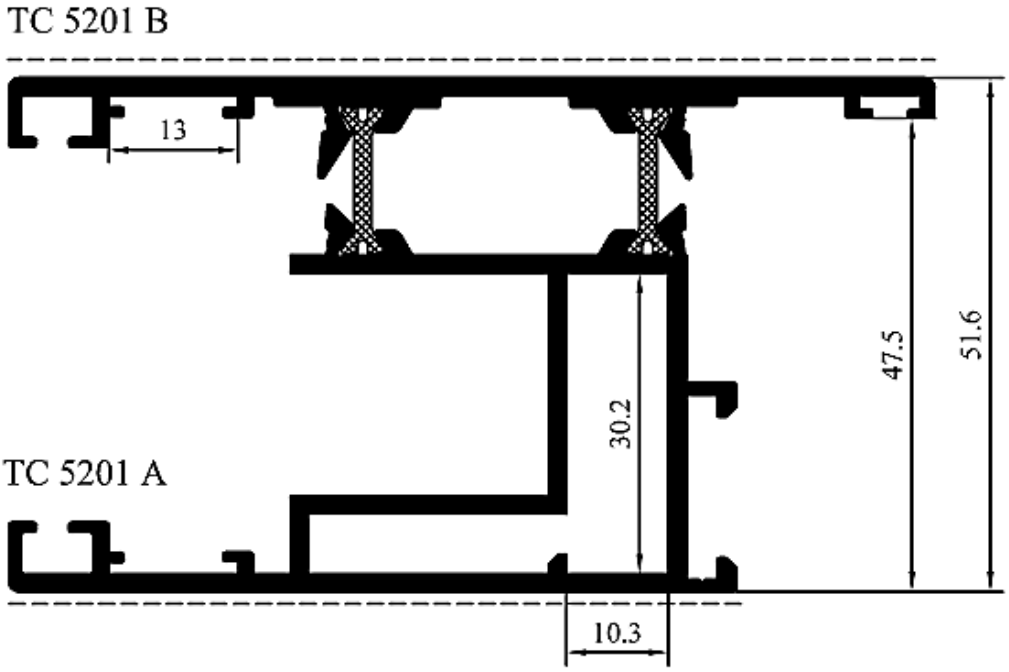

TC 5201

PERFACE
ALUMÍNIOS VALE DO SOUSA, LDA.

ENGATE / PINGADEIRA

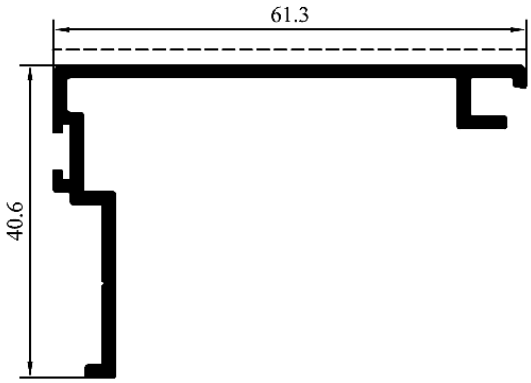

TC 5207

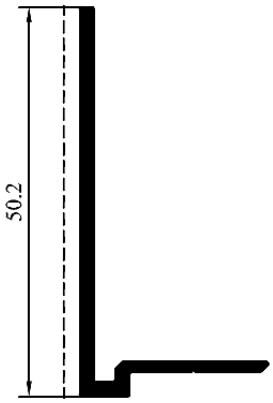

TC 5208

CARRIS

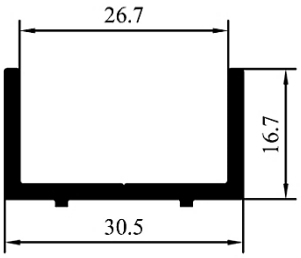

TC 5209

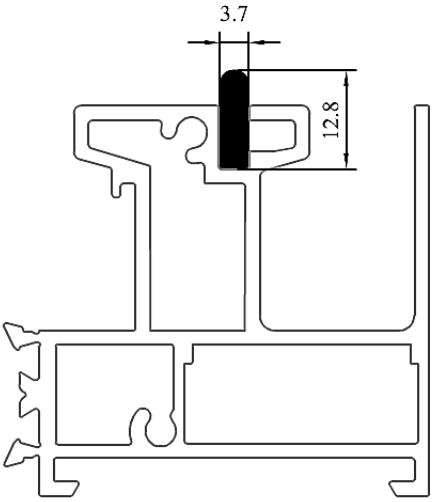

TC 5212

PERFACE
ALUMÍNIOS VALE DO SOUSA, LDA.

BITES

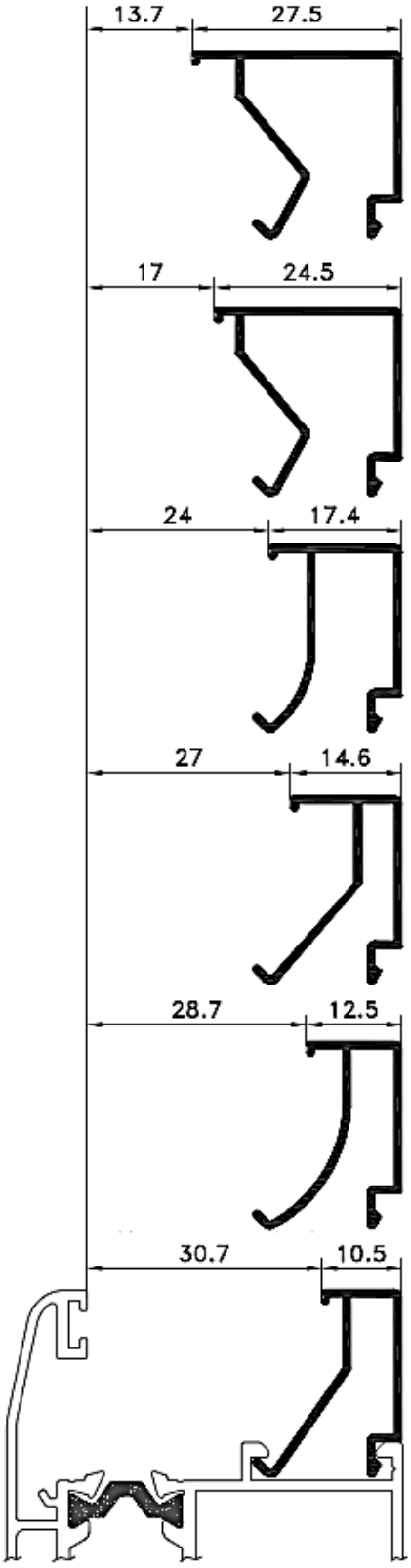

TE 2017

TE 2016

TE 2019

TE 2015

TE 2018

TE 2014

PERFACE
ALUMÍNIOS VALE DO SOUSA, LDA.

JANELA DE CORRER – 2 FOLHAS

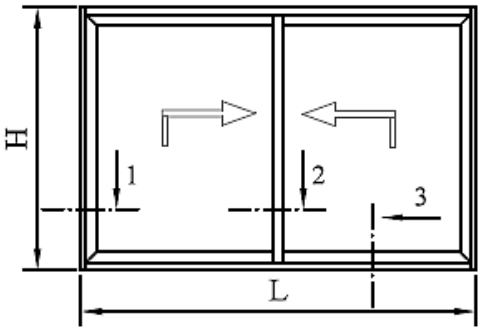

Medidas de corte

Perfil / Ac.		Corte	#	Medidas
TC-5204			2	L - 62
TC-5201			2	H - 86
			2	(L + 5) / 2
TE-2014			8	-
TC-5205			2	H
9063	-	-	4	-
ESQ Nº 3	-	-	16	-
ES5200805DXMT	-	-	16	-
VD52004009SC	-	-	-	-
GF.5200.9684.PO	-	-	4	-
CV.5200.P0060.PV	-	-	2	-
VD.5200.6069.PP	-	-	-	-
EG.5200.GC.PR	-	-	2	H - 86
CL.5200.CU.PP	-	-	2	L - 62
TC-5212			2	L - 62
TC-5209			2	H - 101
TC-5207			2	H - 86
TC-5208			1	H
VD.5200.P849.PV	-	-	2	H
	-	-	1	L - 62
VD.5200.P876.PV	-	-	1	L - 62

As medidas apresentadas são meramente indicativas, devendo ser confirmadas após os primeiros cortes.

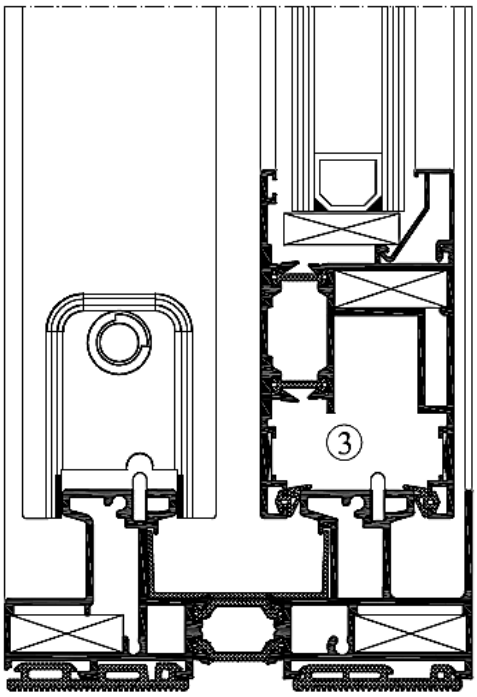

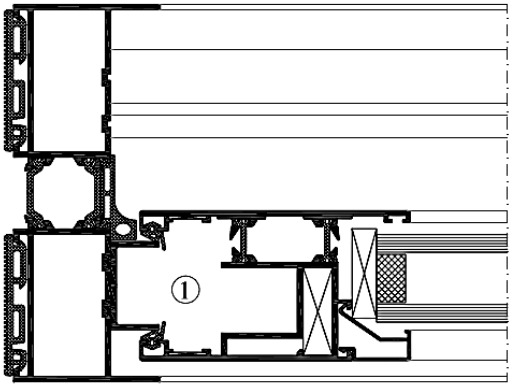

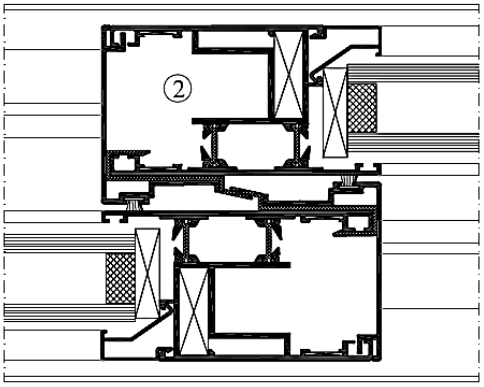

PERFACE
ALUMÍNIOS VALE DO SOUSA, LDA.

JANELA DE CORRER PERIMETRAL – 2 FOLHAS

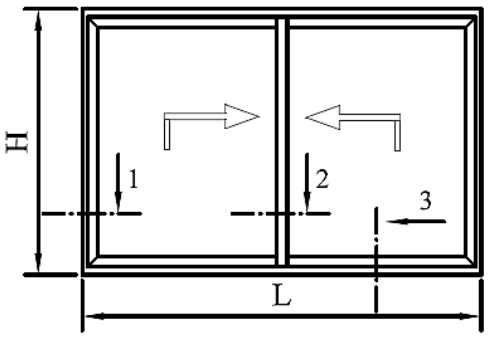

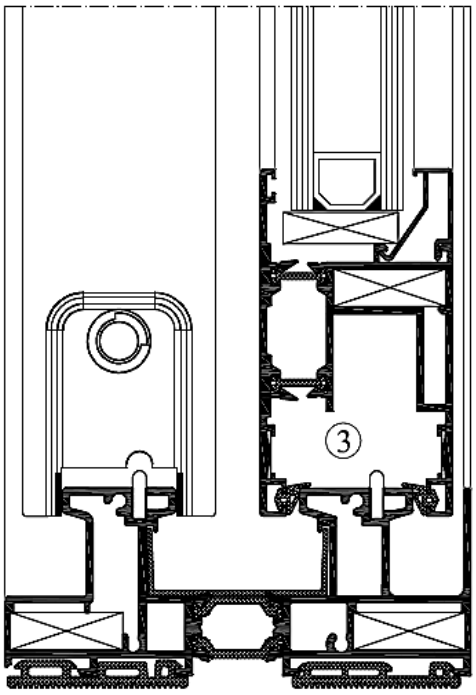

Medidas de corte

Perfil / Ac.		Corte	#	Medidas
TC-5204			2	H ou L
TC-5201			2	H - 86
			2	(L + 5) / 2
TE-2014			8	-
9063	-	-	4	-
ESQ Nº 3	-	-	16	-
ES5200805DXMT	-	-	16	-
VD52004009SC	-	-	-	-
GF.5200.9684.PO	-	-	4	-
CV.5200.P0060.PV	-	-	2	-
EG.5200.GC.PR	-	-	2	H - 86
CL.5200.CU.PP	-	-	2	L - 51
	-	-	2	H - 86
TC-5212			2	L - 51
TC-5207			2	H - 86
TC-5208			1	H
VD.5200.P849.PV	-	-	1	H ou L
VD.5200.P876.PV	-	-	1	H ou L

As medidas apresentadas são meramente indicativas, devendo ser confirmadas após os primeiros cortes.

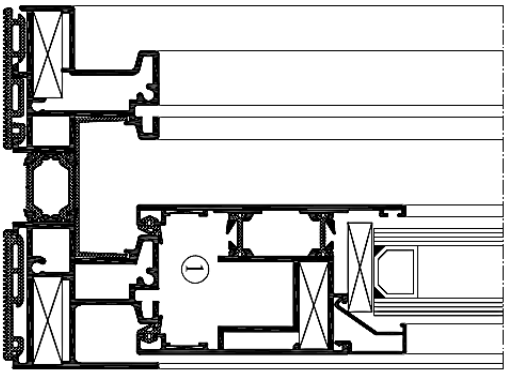

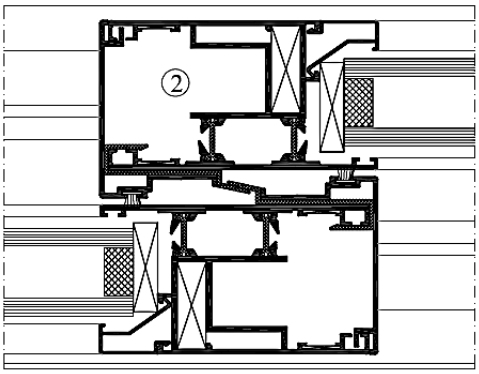

PERFACE
ALUMÍNIOS VALE DO SOUSA, LDA.

JANELA DE CORRER PERIMETRAL – 3 FOLHAS

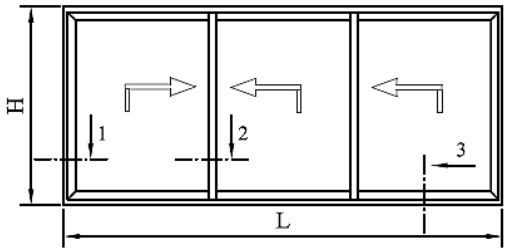

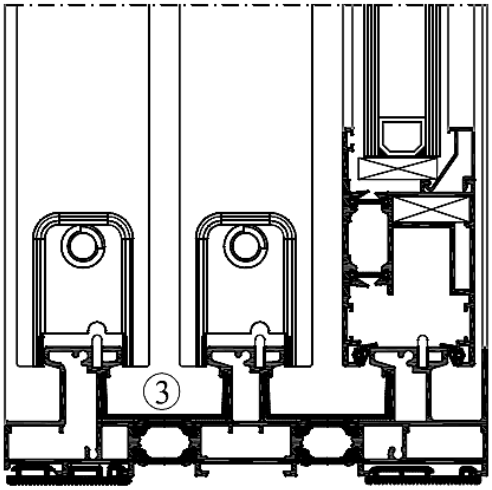

Medidas de corte

Perfil / Ac.		Corte	#	Medidas
TC-5203			2	H ou L
TC-5201			2	H - 86
			2	L / 3 + 31,5
TE-2014			12	-
9063	-	-	6	-
ESQ Nº 3	-	-	24	-
ES5200805DXMT	-	-	20	-
VD52004009SC	-	-	-	-
GF.5200.9684.PO	-	-	8	-
CV.5200.P0060.PV	-	-	4	-
EG.5200.GC.PR	-	-	4	H - 86
CL.5200.CU.PP	-	-	2	L - 62
	-	-	2	H - 86
TC-5212			3	L - 51
TC-5207			4	H - 86
TC-5208			1	H
VD.5200.P849.PV	-	-	1	H ou L
VD.5200.P876.PV	-	-	1	H ou L

As medidas apresentadas são meramente indicativas, devendo ser confirmadas após os primeiros cortes.

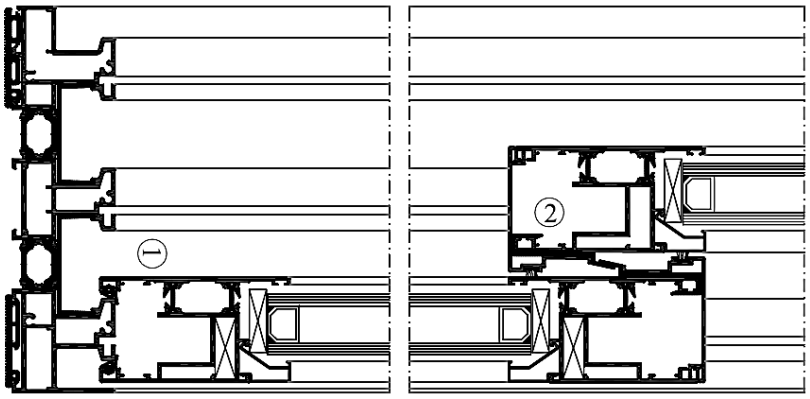

PERFACE
ALUMÍNIOS VALE DO SOUSA, LDA.

ACESSÓRIOS

Ilustração	N/ Referência	Designação
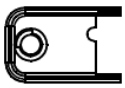	**G 5200**	Guia de folhas
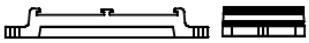	**CV 5200**	Corta-ventos
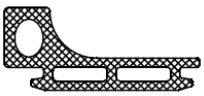	**VD 6069**	Vedante de Batente 6069
	VD 4009	Vedante de Folha 4009
	GATILHO 2	Gatilho Central
	CALHA 2	Calha em “U”
	CE 5200 DUPLO	Rolamentos p/ Série de Correr (110 Kgs)
	ESQ 5200	Esquadro de Aperto
	ESQ ACT3	Esquadro de alinhamento nº 3
	VPCV 10	Pelúcia p/ Corta-Vento 10 mm
	VPCV 15	Pelúcia p/ Corta-Vento 15 mm

PERFACE
ALUMÍNIOS VALE DO SOUSA, LDA.